Wägezelle SEB4C-HS

Load cell SEB4C-HS | Capteur SEB4C-HS

Spezifikationen / Specifications

Nennlast (E_{max})	Maximum capacity (E_{max})	kg	100 / 200 / 250	500
Nennkennwert (C_n)	Rated output (C_n)	mV/V	2 ± 0,2	
Genauigkeitsklasse	Accuracy class		C3	
Anzahl der Teilungswerte (n_{LC})	Max. number of intervals (n_{LC})		3000	
Min. Teilungswert (v_{min})	Min. verification interval (v_{min})		E_{max} / 11200	
Linearitätsabweichung	Non-linearity	% C_n	± 0,017	
Veränderlichkeit	Repeatability	% C_n	± 0,010	
Zusammengesetzter Fehler	Combined error	% C_n	± 0,017	
Kriechen (30 min)	Creep (30 min)	% C_n	± 0,017	
Temp. Koeffizient Kennwert	Temp. Effect on sensitivity	% C_n / 10K	± 0,010	
Temp. Koeffizient Nullsignal	Temp. Effect on zero	% C_n / 10K	± 0,0125	
Ecklastfehler (OIML R76)	Off center load error (OIMLR76)	% C_n	± 0,02	
Grenzlast	Safe overload	% E_{max}	150	
Bruchlast	Ultimate overload	% E_{max}	200	
Nullsignal	Zero balance	mV/V	± 0,2	
Nenntemperaturbereich	Nominal temperature range	°C	-10 ... + 40	
Gebrauchstemperaturbereich	Operating temperature range	°C	- 20 ... + 70	
Eingangswiderstand	Input resistance	Ω	415 ± 10	
Ausgangswiderstand	Output resistance	Ω	350 ± 3 (Option CC: 365 ± 15)	
Isolationswiderstand	Insulation resistance	GΩ	≥ 5	
Empfohlene Speisespannung	Excitation, recommended	V	5 ... 10	
max. Speisespannung	Excitation, maximum	V	15	
max. Plattformabmessung, empfohlen	max. platform size, recommended	mm x mm	800 x 800 alternat. 1000 x 600	660 x 660
Anziehdrehmoment	Torque on fixation bolts	Nm	25	
Material	Material		Gehäuse: Nichtrostender Stahl Housing: Stainless steel / Silicone	
Kabellänge	Cable length	m	2,4	
Schutzart (EN 60 529)	Protection class (EN 60 529)		IP 67	

Abmessungen / Dimensions

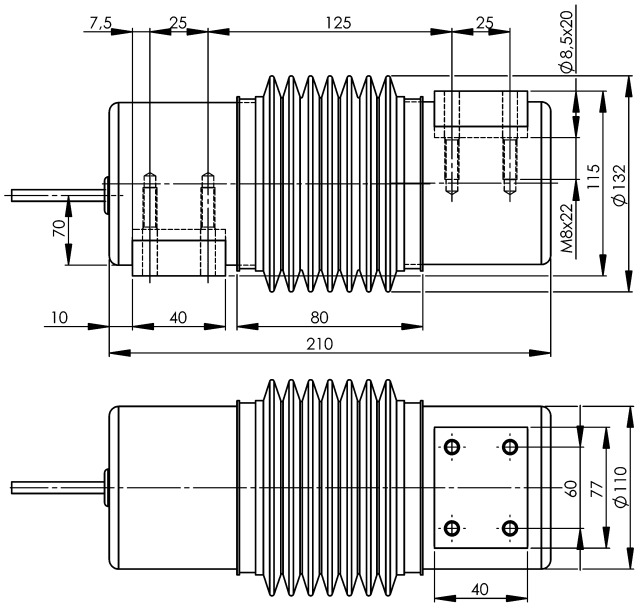

Anschlussbelegung / Connections

Speisung +	grün	Excitation +	green
Speisung -	schwarz	Excitation -	black
Signal +	weiß	Signal +	white
Signal -	rot	Signal -	red
Fühler +	gelb	Sense +	yellow
Fühler -	blau	Sense -	blue

Technische Änderungen vorbehalten. Zeichnung ist nach §823 BGB geschützt: Kopie, Vervielfältigung oder Weitergabe nur mit ausdrücklicher Genehmigung.

Soehnle Professional GmbH & Co. KG | Postfach 1308 | D-71536 Murrhardt | Telefon +49 (0) 7192 / 9319 - 0 | E-Mail info@soehnle-professional.com